9.1 Tabulka textů SMS

zz	Text z výroby	zz	Text z výroby
SMS povely:		44	Cidlo garaz
01	AM	45	Cidlo poklesu napeti
02	DM	46	Telefon 1
03	IMO	47	Telefon 2
04	UNIMO	48	Telefon 3
05	STATUS	49	Telefon 4
06	HELP	50	Telefon - UC
07	CREDIT	51	Telefon - MC
08	DIAL	52	Bezdratovy ovladac
09	HF	**Stavové informace:**	
10	LOCATOR	60	Autoalarm hlasi
11	MC	61	Stav:
12	UC	62	Zajisteno
13	DIP	63	Odjisteno
14	TEL	64	Zapalovani zapnuto
15	LEARN RC	65	Zapalovani vypnuto
16	LEARN JA	66	Zablokovano
17	SIREN	67	Odlokovano
18	SET	68	Bez naruseni
Události:		69	Docasovany poplach
30	Poplach	70	Nizke napeti akumulatoru
31	Zruseni poplachu uzivatelem	71	Ztrata napajeciho napeti
32	Pozarni poplach	72	Obnoveni napajeni
33	Sabotazni poplach	73	Cas:
34	Odjisteni	74	Vybiti baterie
35	Zajisteni	**Potvrzení povelové SMS :**	
36	Vybiti baterie	80	Povel proveden.
37	Zablokovano	81	Chyba syntaxe povelu.
38	Odblokovano	82	Novy MC kod je :
Zdroje událostí:		83	Novy UC kod je :
40	Klicek zapalovani	84	Proveden Reset
41	Dverni kontakt	85	Zaregistrovano tel. cislo:
42	Aktivace vstupu INP1	86	Kredit :
43	Aktivace vstupu INP2	87	LEARN mod, nauceno

10 Vzdálený přístup přes WWW server

Stránka **www.GSMLink.cz** umožňuje kontrolovat, ovládat a kompletně měnit nastavení alarmu, nastavení telefonních čísel a nastavení vlastních textů (pouze přes GPRS). Dále je možné získat výpis paměti události včetně časové informace či informace o poloze vozidla. Podmínkou přístupu přes stránku je registrace zařízení platným registračním kódem, který je uveden v záručním listu a na výrobku.

Pro komunikaci pomocí GSMlinku doporučujeme používat službu GPRS (není však podmínkou). Tuto službu je nutné aktivovat na SIM kartě autoalarmu a nastavit příslušné APN, podle typu operátora. Nastavení proveďte na stránce GSMlink. Pokud pomocí GSMlinku provedete zápis či změnu některého parametru, je nutné tyto změny do zařízení odeslat (tlačítkem v menu stránky GSMlink) !!!

APN -	Eurotel	paušál	internet
		GOkarta	gointernet
	Oskar	paušál	internet
		Oskarta	ointernet
	T-mobile	paušál i Twist	internet.t-mobile.cz

10.1 Roaming

Má-li karta SIM povolený roaming, bude zařízení funkční i v zahraničí. Nedostupné budou funkce LOCATOR a CREDIT, které nepodporují roamingový partneři.

10.2 Reset GSM

Pro případ nutnosti odhlášení/přihlášení GSM modulu ze sítě, podporuje autoalarm příkaz „MASTER RESET GSM“, který provede pouze restart přihlášení bez ovlivnění jiného nastavení (nutné např. po aktivaci služby GPRS nebo dobití kreditu). Příkaz vyžaduje vždy Master kód.

11 Přenosy na pult centrální ochrany

Autoalarm umožňuje komunikaci s PCO (Pult Centralizované Ochrany). Komunikace probíhá v šifrovaném formátu. Nastavení si provede dálkově hlídací agentura. Služba umožňuje v době zajištění pomocí GPRS komunikace zajišťovat pravidelnou kontrolu spojení a v případě odcizení vozu zajistit zásah.

12 Další funkce autoalarmu

12.1 Zálohování a kontrola akumulátoru vozu

Pro případ odpojení hlavního akumulátoru, lze komunikaci autoalarmu zálohovat záložní baterií BB-01. Doba zálohování je závislá na síle signálu a intenzitě komunikace (řádově několik hodin). Záložní zdroj je trvale kontrolován a při poklesu jeho napětí pod 4V odešle autoalarm informaci o nízkém napětí záložního zdroje. Výrobce doporučuje výměnu záložního zdroje BB-01 po 2 letech nebo při zahlášení informace o jeho nízkém napětí. K vybití může dojít při dlouhodobém odpojení hlavního akumulátoru např. v servisu. Autoalarm také hlídá napětí v palubní síti automobilu a při jeho poklesu pod 10V je uživatel informován formou SMS o nízkém napětí akumulátoru. Upozornění je odesláno také při úplném odpojení akumulátoru vozu (je-li použita BB-01).

12.2 Kontrola poklesu palubního napětí

Zabudované čidlo umožňuje detekovat pokles napětí akumulátoru vlivem zapnutí spotřebiče v době zajištění. Čidlo se aktivuje 10 minut po zajištění.

12.3 Akustická signalizace odjištění a zajištění

Při zapnuté akustické signalizaci (viz. tabulka 6) autoalarm potvrzuje zajištění jedním a odjištění dvěma houknutími. Tři houknutí při odjišťování vozu signalizují, že v době střežení došlo k poplachu. V případě zajištění vozu s aktivním poplachovým vstupem (např. otevřený kufr) je signalizace zajištění doplněna čtyřmi rychlými signály. Začátek příchodové zpoždění po aktivaci bezdrátového snímače je signalizován jedním houknutím.

12.4 Zapnutí sirény

Příkazem MASTER SIREN ON lze sirénu trvale zapnout, příkazem MASTER SIREN OFF pak vypnout. Odesláním pouze povelu SIREN se zapne siréna na 10 minut. Tento příkaz vyžaduje vždy zadání MASTER kódu.

Příklad: MASTER SIREN ON

Pozor: legislativa připouští maximální dobu houkání alarmu 30sec, příkaz proto použijte pouze v nutném případě.

12.5 Omezení počtu poplachů

Dojde-li k opakování poplachu ze stejného důvodu, pak se příslušný vstup po 3 poplachu vyřadí z hlídání (až do vypnutí hlídání).

12.6 Indikační signálka

Nesvítí	Odjištěno
Svítí	Přihlašování do GSM sítě nebo hovor
Pravidelné blikání	Zajištěno
Přerušovaný svit	Zablokováno (imobilizace)
Rychlé blikání	Poplach, po poplachu nebo učící režim
Rychlé blikání po vypnutí klíčku	Není signál GSM
Bliknutí po zapnutí klíčku	indikuje počet naučených dál. ovladačů

12.7 Určení polohy vozidla

Příkaz LOCATOR funguje pouze s aktivovanou službou T-Mobile Locator. Při aktivaci si zvolíte lokalizační kód LPIN, který je nutno zadat jako parametr povelu při jeho prvním použití. Pro další určení polohy se již posílá pouze příkaz LOCATOR. Nastavení se provede příkazem:

MASTER LOCATOR 5727 KDE lpin xx...x

kde: **5727** je číslo služby
KDE je jméno služby
lpin je kód použitý při aktivaci služby T-Mobile Locator
xx...x je telefonní číslo SIM karty autoalarmu

12.8 Zjištění zůstatku na předplacených kartách

Výrobce doporučuje používat v zařízení SIM karty s paušálem. Při provozu s předplacenou kartou, hrozí ztráta funkce vyčerpáním kreditu. Zaslání SMS s povelem CREDIT z autorizovaného telefonu lze zjistit zůstatek kreditu na předplacené kartě. Funkce se při prvním použití musí nastavit sekvencí:

CREDIT ∗104∗#	Eurotel GO
CREDIT ∗101#	T-Mobile Twist
CREDIT ∗22#	Oskarta

Pro opakované zjištění se již odesílá pouze příkaz CREDIT.
Alarm umí též automaticky dohlížet na výši kreditu a oznámit nízký zůstatek. Tuto funkci nastavíte příkazem:

MASTER CREDIT uuu..u xx yyy zz

kde: **uuu…u** je povel pro zjištění kreditu (∗104∗# Eurotel GO, ∗101# T-mobile Twist, ∗22# Oskarta)
xx je perioda zjišťování kreditu ve dnech
yyy je minimální výše zůstatku kreditu v Kč
zz je pozice, na které začíná číslo udávající výši kreditu v SMS od operátora

Příklad: odesláním MASTER CREDIT *101# 7 200 1 se bude každých 7 dnů kontrolovat, není-li zůstatek kreditu pod hodnotu 200,-Kč (údaj začíná na 1 pozici v SMS od operátora). Pokud je zjištěn kredit nižší, přepošle se zpráva od operátora na telefonní číslo 1. Funkci lze vypnout zadáním povelu s nastavenou nulovou periodou zjišťováni kreditu (xx=0).

V případě dotazů nás kontaktujte na linkách 483 559 987 nebo na 606 652 997. Máte-li náměty na zlepšení našich služeb nebo výrobků, zašlete je na adresu *auto@jablotron.cz*. Děkujeme!

13 Technické parametry autoalarmu

Viz manuál RESET 3.

Instalace CA-1202 „Athos“ – RESET 1

do vozidla, které nemá od výrobce dálkové ovládání centrálního zamykání

V tomto režimu autoalarm umožňuje:

- řídit centrální zamykání vozu (pokud je instalováno) dálkovým ovladačem autoalarmu (lze přiřadit až 4 ovladače)
- automatické odesílání poplachových a informačních SMS textových zpráv až na 4 mobilní telefony
- zavolání při poplachu na nastavená telefonní čísla a předání akustického varovného signálu
- zjištění polohy vozidla pomocí služby LOCATOR (T-mobile)
- předávání údajů na pult centrální ochrany (PCO)
- možnost dálkového zablokování vozu z mobilního telefonu
- dálkové ovládání a programování autoalarmu z mobilního telefonu
- zabezpečení nákladního prostoru vozidla nebo garáže pomocí až 8 bezdrátových detektorů řady JA-60
- připojení hands free sady pro telefonování a odposlech z kabiny vozu (příjem příchozích hovorů a volání až na 4 nastavená čísla)
- nastavování a ovládání prostřednictvím webové stránky www.GSMlink.cz
- výrobce doporučuje vymazat veškeré zápisy v paměti (tel. seznamu) SIM karty

1 Upozornění před montáží

Autoalarm je určen pro odbornou montáž. Je vhodný do vozidel s palubním napájením 12V a s ukostřeným záporným pólem baterie. Instaluje se do interiéru vozu.

Před instalací odpojte akumulátor. U vozů s airbagem nesmí být při zapojování a odpojování akumulátoru nikdo ve vozidle. Odpojení akumulátoru může též vynulovat některé přístroje vozu (hodiny, předvolby atd.). Při instalaci se vyhněte vrtání otvorů do kovových částí karoserie. Výrobce zařízení neodpovídá za škody způsobené špatnou či nevhodnou aplikací výrobku.

Pro lisované spoje užívejte nářadí určené k tomuto účelu. Pokud některý vodič v kabeláži alarmu nevyužijete, ustřihněte jej 10 cm od konektoru, zaizolujte a zabandážujte do svazku.

Slabý šedý vodič vyvedený přímo z jednotky je anténa dálkového ovládání. Na umístění antény závisí pracovní dosah dálkového ovládání a bezdrátových snímačů. Anténu umístěte na vhodný plastový díl tak, aby nebyla stíněna ostatními vodiči.

2 Zapojení autoalarmu

Než autoalarm přimontujete, zapojte vodiče kabeláže:

- **Žlutý** – výstup **siréna** – spíná +12V / max. 1,3 A. Signalizuje poplach (30s) a potvrzuje ovládací signály[1].
- **Šedý -** vstup **dveřních spínačů.** Reaguje na spojení či odpojení od kostry (volitelná detekce klidového stavu). Spínače doplňte do všech dveří kabiny.
- **Bílý - vstup INP1 -** poplachový vstup, reaguje na spojení či odpojení od kostry (volitelná detekce klidového stavu).
- **Žluto-bílý – vstup INP2 –** poplachový vstup, reaguje na spojení či odpojení od kostry (volitelná detekce klidového stavu).
- **Modrý -** signál **zapnutí klíčku zapalování.** Reaguje na +12V ze spínací skříňky. Zkontrolujte, zda je napětí na připojovacím vodiči přítomno i během startování.
- **Zelený –** signální **kontrolka LED** – instalujte na viditelné místo na palubní desce, opačný konec vodiče připojte na kostru.
- **Bílo-černý** (pozice 10) **– „Zamknout“ Bílo-modrý** (pozice 11) **– „Odemknout“** – výstupy pro ovládání centrálního zamykání. Spínají na kostru (max. 200mA), délka impulsů je nastavitelná. Pro RESET 1 osaďte do konektoru a zapojte dvojici vodičů s **černou** smršťovací bužírkou (naleznete v balení). Vodiče jsou osazené oddělovacími diodami, které zabraňují ovlivňování funkcí vozů s inteligentní řídící jednotkou.
- **Černý - kostra** - připojte na originální kostřící bod.
- **Červený - napájení +12V -** připojte na přívod z autobaterie. Napájení zapněte až po důkladné kontrole celé instalace !
- **Oranžový - záložní baterie** – možnost připojení záložního bateriového packu typ BB-01.[2] Pokud BB-01 nepřipojujete, vodič ukostřete.
- **2x Hnědý** – imobilizační okruh (max. 8A trvale, 12A špičkově).
- **Růžový** - neobsazeno

K autoalarmu lze **připojit Handsfree sadu** typ HF-03[2]. Tou je pak možno prostřednictvím autoalarmu z vozidla telefonovat a také umožňuje odposlech při poplachu a při zablokování vozu. Sada se zapojuje do RJ konektoru na přední straně jednotky autoalarmu.

3 Vložení SIM karty a první zapnutí

1. Před vložením SIM karty vypněte její ochranu PIN kódem. To lze udělat mobilním telefonem (př. pro telefony NOKIA: MENU, NASTAVENÍ, NASTAVENÍ ZABEZPEČENÍ, POŽADAVEK NA PIN KÓD, VYPNOUT). Pokud SIM karta neumožňuje vypnutí, změňte PIN kód na 0000. Poznačte si též telefonní číslo SIM karty.
2. Vložení SIM karty: tenkým předmětem zatlačte na žlutý kolík pro vysunutí držáku SIM (přední strana alarmu), vložte SIM kartu do pouzdra vodivými kontakty nahoru a pouzdro opatrně zasuňte zpět.
3. Instalujte přiloženou GSM anténu - (autoalarm nesmí být připojen k napájení bez připojené GSM antény !!!). Anténa je vybavena samolepící páskou a lepí se na sklo vozu. Nesmí být umístěna na kovové části. Anténu neinstalujte v blízkosti autoalarmu ani jiného elektronického zařízení. Doporučujeme instalovat anténu tak, aby nebyla příliš viditelná (nejlépe na tónovanou část okna). Podklad dobře očistěte a osušte. Pokud má vozidlo z výroby připravenou GSM anténu, je možné ji zapojit k alarmu. Nemá-li konektor shodný, použijte vhodnou redukci.
4. Zkontrolujte zapojení a připojte napájení. Svit kontrolky a houknutí sirény signalizuje přihlašování zařízení do GSM sítě, vyčkejte zhasnutí kontrolky (až 1 minutu). Nyní je alarm přihlášen do sítě GSM.
Pokud signálka nezhasne do 1 minuty, síť se nepřihlásila. V takovém případě vypněte napájení, vyjměte SIM kartu, zkontrolujte čistotu kontaktů na SIM, vložte ji do mobilního telefonu a zkontrolujte, zda lze v daném místě navázat spojení. Zkontrolujte také, že na SIM kartě je vypnut PIN kód (případně nastaven na 0000). Pokud je kontrola spojení mobilním telefonem úspěšná, vraťte SIM kartu do autoalarmu a celý postup opakujte.

4 Po zapnutí napájení

Aby alarm pracoval podle vašich požadavků, musíte nejprve nastavit logiku jeho chování příkazem RESET, Následně pak nastavit telefonní čísla a další volitelné parametry a naučit ovládací klíčenky RC-4x. Nastavování je možné následujícími způsoby:

- ***editací záznamu v telefonním seznamu na SIM kartě*** (nejjednodušší nastavení, avšak umožňuje nastavit pouze některé funkce, viz. tab. 5.1). Při prvním zapnutí autoalarmu se SIM kartou se v jejím telefonním seznamu vytvoří konfigurační záznamy (jména) určující chování zařízení. Vyjmutím SIM karty (po odpojení napájení alarmu) a vložením do mob. telefonu můžete provést základní nastavení některých funkcí autoalarmu (doplněním čísel ke jménům funkcí které se Vám nabídnou v telefonním seznamu na SIM). Podle tab. 5.1 si nastavte volitelné parametry alarmu. Nastavení ze SIM karty si alarm načte po jejím vložení a zapnutí napájení.
- ***prostřednictvím webové stránky www.GSMlink.cz*** je nastavení alarmu nejpohodlnější (volíte funkce z přehledného menu). Pokud máte přístup k internetu, potřebujete pro registraci alarmu registrační kód uvedený v záručním listě a znalost master kódu (z výroby MASTER). Více informací v odst. 10.
- ***odesláním povelových SMS zpráv*** z mobilního telefonu dle tab. 5.1.

5 Naučení ovladačů a detektorů

Po základním nastavení alarmu naučte dálkové ovladače. Přiřadit lze až 4 ovladače RC-4x a až 8 bezdrátových detektorů JA-60.

Postup učení ovládačů:

1. autoalarm musí být odjištěn a zapnut klíček zapalování
2. odešlete SMS povel MASTER LEARN RC
3. autoalarm 3x houkne a začne blikat signálka LED
4. ovládač RC-4x naučíte současným držením tlačítek 🔒 a 🔓 po dobu cca. 3s. Naučení je potvrzeno houknutím. Naučením prvního se původně přiřazené ovladače vymažou (naučte proto postupně všechny, které budou používány),
5. učící režim ukončete vypnutím klíčku. Alarm potvrdí naučení prvků SMS zprávou na autorizované telefony TEL1 až TEL4.

Postup učení detektorů:

1. autoalarm musí být odjištěn a zapnut klíček zapalování
2. odešlete SMS povel MASTER LEARN JA
3. autoalarm 3x houkne a začne blikat signálka LED
4. detektor naučíte vložením baterií. Naučením prvního detektoru se původně přiřazené detektory vymažou (naučte proto postupně všechny, které budou používány),
5. učící režim ukončete vypnutím klíčku. Alarm potvrdí naučení prvků SMS zprávou na autorizované telefony TEL1 až TEL4.

Nastavíte-li v detektoru zpožděnou reakci, bude poplach vyvolán až po 20s od jeho aktivace. Pro všechny detektory poskytuje alarm odchodové zpoždění 20s po zajištění alarmu.

[1] volitelná funkce
[2] volitelné příslušenství

Obr. 1: Zapojení alarmu v profilu RESET 1. V tomto zapojení je autoalarm schopen ovládat centrální zamykání vozu.

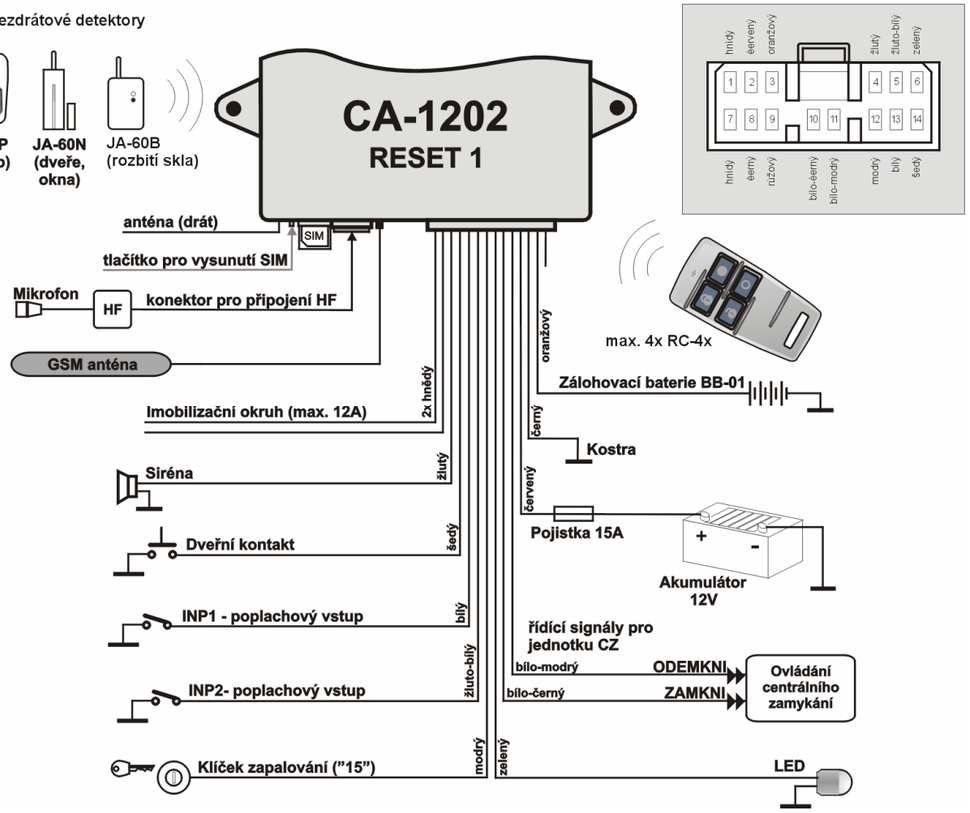

5.1 **Nastavovací tabulka** - v textech SMS **dodržujte mezery** (tzn. MASTER mezera RESET mezera 1).

Zápis na SIM*	Text SMS příkazu	Popis chování
RESET 1	**MASTER RESET 1**	**Volba režimu funkce.** Z výroby je nastaven RESET 0, který nemá žádnou funkci, pouze imobilizační relé spíná při zapnutí klíčku zapalování. Provedení příkazu RESET 1 maže veškerá nastavení alarmu i dříve naučené dálkové ovladače a bezdrátové snímače. Provedení RESETu signalizují 4 houknutí.
Nelze	**MASTER UC uuuu**	**Změna uživatelského kódu** pro ovládání pomocí SMS z cizího telefonu. uuuu je nový user kód. Z výroby je kód nastaven na USER. Kód může mít délku 4 až 8 znaků, přípustné jsou znaky A až Z a 0 až 9, malá a velká písmena se nerozlišují. Kód je určen k uživatelskému ovládání (z cizího telefonu).
Nelze	**MASTER MC xxxx**	**Změna master kódu,** xxxx je nový master kód. Z výroby nastaveno MASTER, kód může mít délku 4 až 8 znaků, přípustné jsou znaky A až Z a 0 až 9, malá a velká písmena se nerozlišují. Tento kód je určen k servisnímu nastavení parametrů autoalarmu.
TEL1 xx...x	**MASTER TEL1 xx...x**	**Nastavení telefonních čísel na která budou předány poplachové zprávy** a ze kterých je možné autoalarm ovládat příkazovými SMS bez uživatelského hesla. *Příklad : MASTER TEL2 +420602123456 nastaví druhé telefonní číslo na +420602123456. MASTER TEL3 0 zruší předávání poplachové informace na třetí telefonní číslo.*
TEL2 xx...x	**MASTER TEL2 xx...x**	
TEL3 xx...x	**MASTER TEL3 xx...x**	
TEL4 xx...x	**MASTER TEL4 xx...x**	
DIAL1 xx...x	**MASTER DIAL1 xx...x**	**Nastavení telefonních čísel pro volání** pomocí Hands-free sady. *Příklad : MASTER DIAL2 +420602123456 nastaví telefonní číslo +420602123456 na tlačítko ○ dálkového ovládače. SMS MASTER DIALA 0 zruší předvolbu pro tlačítko 🔒.*
DIAL2 xx...x	**MASTER DIAL2 xx...x**	
DIALA xx...x	**MASTER DIALA xx...x**	
DIALB xx...x	**MASTER DIALB xx...x**	
Nelze	**MASTER LEARN RC**	**Učení ovládačů** RC-4x, maximálně 4 ovládače, před odesláním příkazu zapněte klíček zapalování, ovládače učte současným držením tlačítek 🔒 a 🔓 cca. 3s, učení ukončíte vypnutím klíčku. Naučením prvního ovladače se všechny původní vymažou. Naučte všechny ovladače v jednom učícím cyklu.
Nelze	**MASTER LEARN JA**	**Učení bezdrátových detektorů** JA-60, maximálně 8, před odesláním příkazu zapněte klíček, snímače učte vložením baterií, učení ukončíte vypnutím klíčku. Naučením prvního detektoru se všechny původní vymažou. Naučte všechny detektory v jednom učícím cyklu.
DIP abcdefghij	**MASTER DIP abcdefghij**	**Nastavení provozních parametrů** zařízení – detailně viz tabulka 6.
SET abcdefghi	**MASTER SET abcdefghi**	**Nastavení instalačních parametrů** zařízení – detailně viz tabulka 7.
TELU xx...x	**MASTER TELU xx...x**	**Nastavení čísla pro udržení kreditu** na předplacené kartě. 1x za měsíc na číslo zavolá, hovor 10 s.
Nelze	**MASTER TXT 01,text**	**Změna textů SMS zpráv a povelů** (viz. kap.9.1), maximální délka jednoho textu je 30 znaků, změny *informačních textů* zpráv (texty číslo 20 a více) lze měnit pomocí uživatelského kódu USER (volitelná funkce). Pro změnu *povelových textů* (texty číslo 01 až 18) je nutný **vždy** instalační MASTER kód.
Nelze	**MASTER LOCATOR 5727 KDE lpin xx...x**	Nastaví funkci LOCATOR při použití SIM karty T-mobile, která tuto službu poskytuje. Lpin je kód zvolený při aktivaci služby Locator na SIM kartě (viz. návod T-mobile) a xxx...x je telefonní číslo SIM karty v autoalarmu. Po správném nastavením této sekvence je možné z autorizovaného telefonu zjistit polohu příkazem LOCATOR a je též možné používat funkci autolokace při poplachu a při zablokování vozidla.

** Zápisem čísel v telefonním seznamu na SIM kartě nelze měnit přístupové kódy, texty SMS ani učit ovladače či snímače.*

6 Nastavení parametrů DIP

Parametry A až J jsou vlastně nastavovací přepínače. Nastavení se provádí příkazovou SMS: MASTER DIP ABCDEFGHIJ

DIP	Popis nastavení	
	0	1
A	0 = tiché ovládání bez potvrzení sirénou **1 = akustické potvrzení při zajištění a odjištění (nezálohovaná siréna) 10ms** 2 = akustické potvrzení při zajištění a odjištění (zálohovaná siréna) 20ms	
B	Tichý poplach	**Siréna houká při poplachu**
C	Při poplachu je odeslána SMS bez prozvonění	**Při poplachu SMS zprávy a prozvonění**
D	Povelové SMS nejsou potvrzovány	**Provedení povelové SMS potvrzuje SMS odpověď**
E	**0 = autoalarm nelze ovládat pouhým prozvoněním** 1 = ovládání prozvoněním povoleno z telefonního čísla TEL1 2 = ovládání prozvoněním je povoleno z TEL1 a TEL2 3 = ovládání prozvonění je povoleno z TEL1, TEL2 a TEL3 4 = povoleno ze všech čísel TEL1 až TEL4	
F	**Autoalarm nepotvrzuje ovládání prozvoněním**	Ovládání prozvoněním potvrdí SMS na tel. číslo, které volalo
G	**Uživatel nemůže měnit texty SMS událostí**	Uživatel může instrukcí TXT nastavit vlastní texty SMS událostí
H	**Funkce REARM (znovu zamknutí) vypnuta**	Alarm se zajistí, když do 1 minuty po odjištění nikdo nenastoupí
I	**0 = Imobilizace zajištěním nebo blokovací SMS** 1 = Imobilizace při zajištění, při zablokování SMS a též v případě, že je klíček zapalování vypnut déle než 5 minut (AUTOIMO) 2 = Imobilizace pouze při zablokování příkazovou SMS	
J	**Auto-lokalizace vypnuta**	Při poplachu a při provedení instrukce IMO se vyšle automaticky poloha vozu

Z výroby je nastavení DIP 1111000000 (zvýrazněno v textu).

7 Nastavení parametrů SET

Parametry A až I jsou vlastně nastavovací přepínače. Nastavení se provádí příkazovou SMS: MASTER SET ABCDEFGHI

SET	Popis nastavení	
	0	1
A	Signalizace otevření dveří a aktivace INP při zajištění vypnuta	**Signalizace otevřených dveří a aktivace INP při zajištění zapnuta**
B	**Čidlo poklesu napětí vypnuto**	Čidlo poklesu napětí zapnuto
C	Doba trvání zamykacího / odemykacího signálu **0 = 0,3 / 0,3 s** (vhodné pro elektromechanické zámky) 1 = 4 / 4 s (vhodné pro pneumatické zámky) 2 = 60 / 0,3 s (vhodné pro automatické zavření oken)	
D	Nastavení logiky signálu při otevření dveří (vstup DOOR) **0 = zařízení automaticky rozpozná polaritu aktivace** 1 = vstup bude aktivován při spojení s kostrou vozu (GND) 2 = vstup bude aktivován odpojením od kostry vozu (GND)	
E	Nastavení logiky poplachového vstupu INP 1 **0 = zařízení automaticky rozpozná polaritu aktivace** 1 = vstup bude aktivován při spojení s kostrou (GND) 2 = vstup bude aktivován odpojením od kostry vozu (GND)	
F	Nastavení logiky poplachového vstupu INP 2 **0 = zařízení automaticky rozpozná polaritu aktivace** 1 = vstup bude aktivován při spojení s kostrou (GND) 2 = vstup bude aktivován odpojením od kostry vozu (GND)	
G	v tomto režimu nemá funkci můžete zadat 0	
H	v tomto režimu nemá funkci můžete zadat 0	
I	v tomto režimu nemá funkci můžete zadat 0	

Z výroby je nastavení SET 100000010 (zvýrazněno v textu).

Při změně pouze určitého parametru DIP nebo SET je možné nahradit parametry které neměníte znakem „x“. Například pro nastavení prodlouženého zamykacího signálu pro zavření oken zadejte:

MASTER SET xx2xxxxxx .

8 Obsluha autoalarmu

8.1 Ovládání pomocí dálkového ovládače

Tlačítkem 🔒 se zajišťuje a zamyká, tlačítkem 🔓 odjišťuje a odemyká.

8.2 Ovládání příkazovou SMS zprávou

příkaz SMS	odpovídající činnost
AM	Zajistí a zamkne vozidlo
DM	Odjistí a odemkne vozidlo
IMO	Zablokuje imobilizační okruh vozidla (po vypnutí klíčku)
UNIMO	Odblokuje imobilizační okruh
STATUS	Informuje o stavu, např. „Autoalarm hlásí:Stav:Zajisteno, Odblokovano, Zapalovani vypnuto“ Cas: 27.01.04 13:04
HELP	Vrátí stručnou nápovědu k ovládání pomocí SMS.
UC uuuu	Změna uživatelského kódu. Z výroby USER. Kód může mít 4 až 8 znaků (A až Z a 0 až 9)
CREDIT parametr	Zjištění zbytkového kreditu na předplacené kartě, „parametr“ závisí na operátorovi (viz 12.8.).
HF abcdef	Nastavení parametrů Handsfree sady. a - povolení volání z HF sady **0=ne**, 1=ano b - automatické zvednutí hovoru **0=ne**, 1=ano c - nastavení citlivosti mikrofonu 0 až 9, **(5)** d - nastavení hlasitosti hovoru 0 až 9, **(5)** e - hlasitost vyzvánění 0=mute až 9= max., **(5)** f - vyzváněcí melodie 0 až 9, **(1)**
LOCATOR	Zjištění polohy vozu. *Příklad: +420603012345 Kraj: Jihomoravsky, Okres:Brno-mesto, Nazev:Brno-Kralovo Pole. E16*36'42"@N49*13'47" + -200m 15:23:01 18.09.03*

- **Texty SMS musí obsahovat uvedené mezery** (např. HF 105551).
- Při zaslání povelové SMS z cizího telefonu je nutno před povel zadávat uživatelský kód (z výroby USER), následně mezeru a příkaz, příklad: USER AM
- V SMS příkazech se nerozlišují malá a velká písmena a znaky s diakritikou nejsou povoleny.
- Pokud text SMS obsahuje znak %, bude ignorován předchozí text. Znaky %% uvnitř zprávy ukončují zpracování dalšího textu. Použití znaků je vhodné zejména při posílání SMS z internetové brány, která přidává další text – např. reklamy. Při použití znaku % je nutno před odesílaný příkaz **vždy** vložit ještě Master nebo User kód oddělený mezerou.
- Texty příkazových SMS zpráv je možné změnit. Uživatel tak může místo instrukce „AM“ používat např. povel „ZAMKNI“.
- Hodnoty vyznačené tučně jsou nastaveny z výroby.

8.3 Ovládání prozvoněním

Zajištění nebo odjištění vozu je možno provést i pouhým zavoláním z autorizovaného telefonu (viz. tabulka 6. – parametr E). Pokud z autorizovaného telefonu zavoláte na číslo autoalarmu, změní svůj stav – zajistí – odjistí – atd. Alarm hovor nezvedá a volání není zpoplatněno. Ovládání prozvoněním v době poplachu může být mírně zpožděno.

8.4 Volání z Handsfree sady (HF-03)

Připojením sady HF-03 získáte možnost volání. Hovor se začíná a ukončuje při zapnutém klíčku zapalování ovládací klíčenkou RC-4x.

Příchozí hovor – je možno přijmout stiskem libovolného tlačítka dálkového ovládače. Dalším stiskem libovolného tlačítka lze probíhající hovor ukončit. Možné je i automatické zvednutí hovoru viz. příkaz HF.

Odchozí volání – pomocí dálkového ovládače RC-4x lze při zapnutém klíčku zapalování volat až na 4 předem nastavená čísla (viz kap. 5.1). Ve stavu zajištěno jsou příchozí hovory automaticky odmítány a ve stavu zablokováno nebo při poplachu vždy automaticky přijaty (odposlech).

8.5 Chování při poplachu

Při poplachu houká siréna 30s a jsou odeslány SMS zprávy na tel. čísla TEL1 až TEL4. Následně pak alarm tato čísla zavolá. Při zapnuté autolokalizaci je také odeslán požadavek na zjištění polohy. Pokud je poplach ukončen uživatelem, jsou veškeré přenosy ukončeny.

Poplach lze zrušit tlačítkem 🔓 dálkového ovládače nebo instrukcí DM z mobilního telefonu (příkaz DM vozidlo zároveň odemkne). Je-li poplach zrušen uživatelem, bude odeslána SMS o zrušení poplachu.

Příklad poplachové SMS zprávy :

Vase auto hlasi: Poplach, Aktivace vstupu INP, Cas 10.12.04 01:45
Mercedes hlasi: Poplach FIRE, Aktivace cidla garaz, Cas 11.02.04 01:12

9 Nastavení vlastních textů SMS

Autoalarm má z výroby nastaveny texty, ze kterých se skládají SMS zprávy (poplachové a ovládací). Tyto texty lze změnit mobilním telefonem nebo z nastavovací stránky www.GSMlink.cz

Z mobilního telefonu se texty mění odesláním SMS zprávy v níže uvedeném tvaru. Do jedné zprávy lze zapsat změnu více textů. Jednotlivé texty oddělte čárkou, ta ukončuje zpracovávaný text.

MASTER TXT zz,text,zz,text,…

kde: **zz** je číslo textu (viz. tabulka textů)
text je text, kterým bude nahrazen původní text. Uvnitř textu nelze použít tečku ani čárku, mezera uvnitř textu je platným znakem, maximální délka textu je 30 znaků

Příklad: MASTER TXT 01,ZAVRI

Pokud změníte texty příkazových SMS (01 až 18), změníte tak instrukce, na které bude alarm reagovat. Např. změníte-li text STATUS na STAV HESLO bude možné napříště zjistit stav jen tímto příkazem. Do nových textů si **můžete vložit „heslo“**, které zabrání zneužití.